STIKLA SERVISS	Dušas kabīnes montāžas instrukcija Инструкция по монтажу душевой кабины Shower enclosure installation instruction	ALEXA

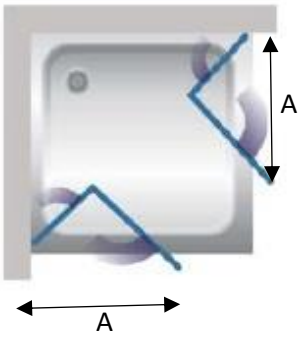

	A
600 x 2000	590 – 600
700 x 2000	690 – 700
800 x 2000	790 – 800
900 x 2000	890 - 900

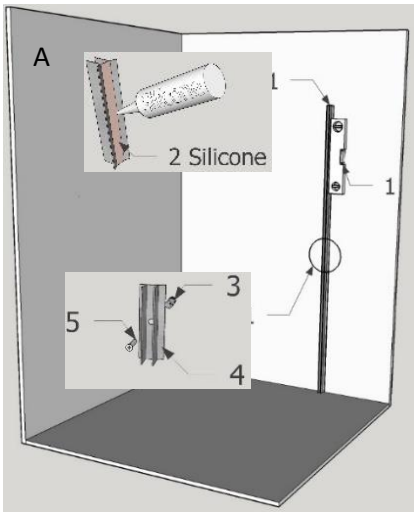

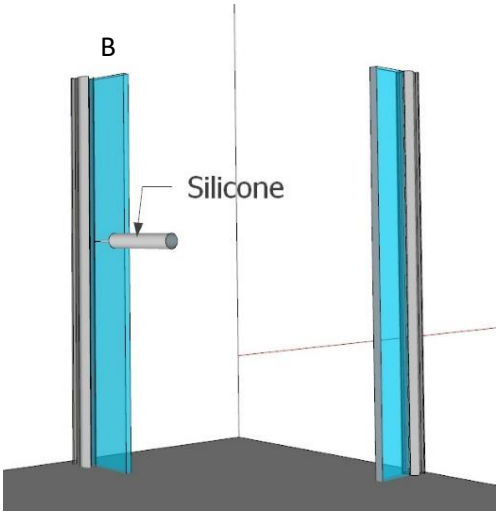

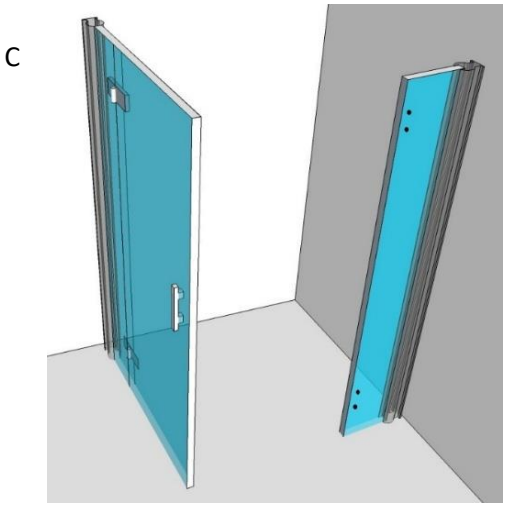

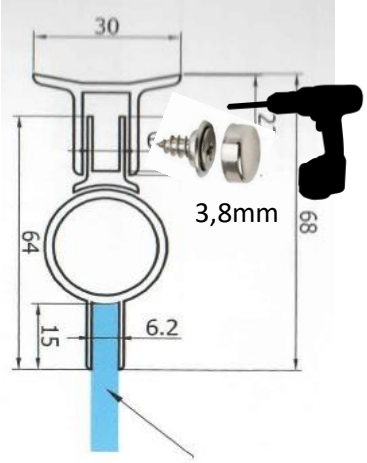

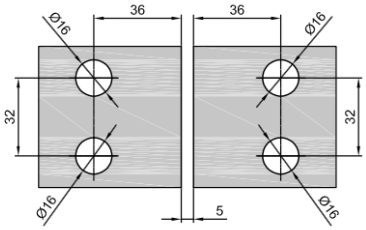

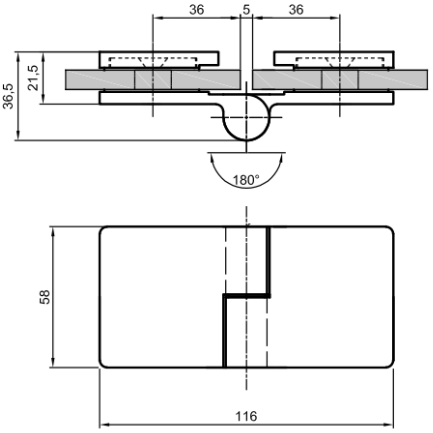

Stikla Serviss SIA Toma iela 4, LV-1003
www.dushas.lv info@stikla-serviss.lv +371 67472933; 20010062

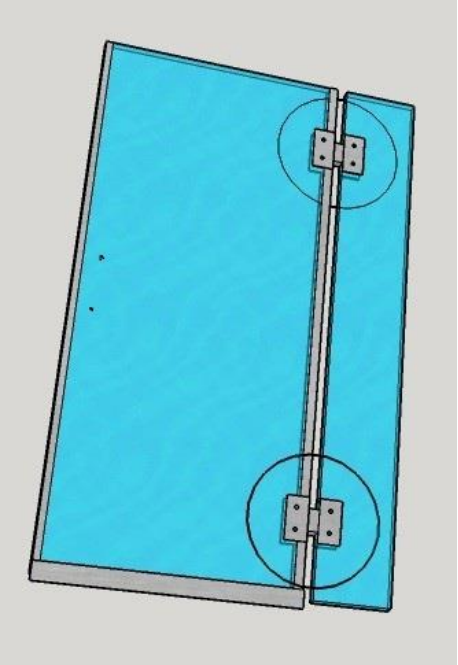

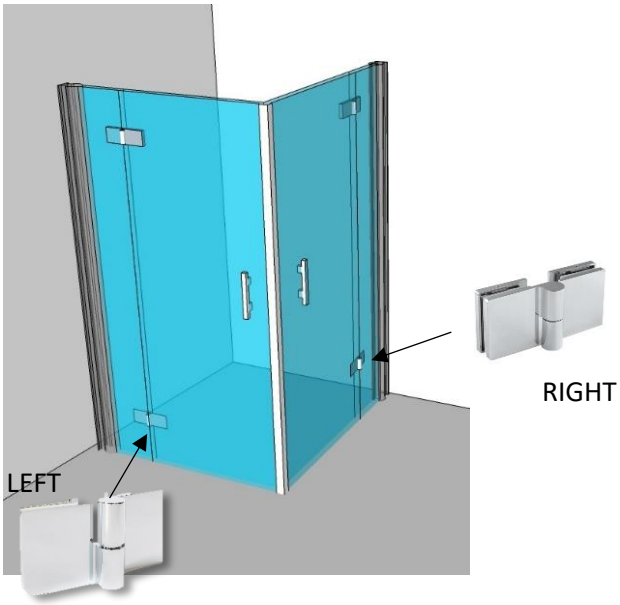

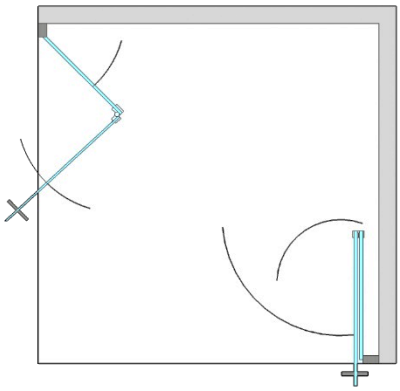

Stikla Serviss SIA Toma iela 4, LV-1003
www.dushas.lv info@stikla-serviss.lv +371 67472933; 20010062